LIFTECH
ELEVADORES
WWW.LIFTECH.PT

SOLUÇÕES PARA **PARQUEAMENTO AUTOMÓVEL**

MUITO **MAIS LUGARES** DE ESTACIONAMENTO **EM MENOS ESPAÇO**

KNOW-HOW
50 ANOS DE
EXPERIÊNCIA

A LIFTECH é uma empresa com origem no Departamento de Sistemas Elevadores da EFACEC, tendo-se autonomizado no ano de 2002. Como tal tem uma experiência de mais de 50 anos na conceção, fabrico, montagem e manutenção de sistemas de transporte vertical.

SISTEMAS DE PARQUEAMENTO MECÂNICO

São soluções mecânicas concebidas para sobrepor os carros, e assim duplicar ou triplicar, ou multiplicar por muitos a capacidade da área de parqueamento.

Estes sistemas de estacionamento podem ser dependentes ou independentes, sendo que nestes últimos, não é necessário retirar um carro para manobrar o outro.

O condutor dirige o carro para a plataforma, tal como se entrasse num lugar de estacionamento convencional. Após sair do veículo aciona um comando que faz com que as plataformas subam, desçam ou deslizem, levando o carro para o espaço definido.

Os sistemas automáticos funcionam com combinação de deslocamentos verticais, laterais e mesmo longitudinais de plataformas, por forma a ocupar os alvéolos de um volume.

Plataformas deslizantes possibilitam que haja várias filas de lugares encostadas, sem corredores que as separem.

Os sistemas mecânicos oferecem soluções otimizadas do espaço de parqueamento, juntando os carros ao máximo, como que compactando espaço.

Plataformas giratórias evitam manobras e facilitam muito os acessos aos lugares de estacionamento em espaços estreitos.

LIFTECH: Especialista em soluções de parqueamento

A LIFTECH está habilitada a estudar as necessidades dos clientes na área do parqueamento automóvel, definir as melhores soluções, apresentar projetos, fornecer e instalar os equipamentos, assim como efetuar a respetiva manutenção.

Soluções domésticas e públicas, manuais e automáticas, standard ou fabricadas à medida.

Multiplicadores de lugares de estacionamento dependentes

HP1123, HP1127 e HP1132

Duplicadores de lugares de estacionamento.

TPTP-2

Duplicadores de lugares de estacionamento para alturas reduzidas.

HP2236

Duplicador de lugares de estacionamento de grande capacidade, também para oficinas.

HP4127

Duplicadores de lugares de estacionamento para 4 e 6 veículos sem postes intermédios.

HP3130 e HP3230

Triplicadores e quadriplicadores de lugares de estacionamento.

Multiplicadores de lugares de estacionamento independentes

PTPP-2

Duplicadores de lugares de estacionamento com poço.

PFPP

Multiplicadores subterrâneos de lugares de estacionamento.

Sistemas de parqueamento automático

BDO

Sistemas de parqueamento bidirecional.

ATP

Sistema de parqueamento em torre.

OPTIMA

Sistema de parqueamento rotativo (com 2 elevadores)

Elevadores para veículos (auto-portantes)

VF-VRC

Elevador para carros, com 4 postes.

S-VRC

Elevador para carros, de tesoura.

Plataformas rotativas e plataformas deslizantes

Plataformas rotativas

Plataformas deslizantes

DUPLICADORES DE LUGARES DE ESTACIONAMENTO
LIFTECH HP1123, HP1127 E HP1132

Os equipamentos LIFTECH HP1123, HP1127 e HP1132, cuja diferença principal entre eles é a sua capacidade, são a solução mais económica para duplicar os lugares de estacionamento.

Podem ser montados no interior e no exterior, sendo neste último caso fornecidos com algumas proteções extras. É uma gama de equipamentos robusta, muito fiável e segura.

Pode-se abdicar do poste lateral numa unidade, nas situações em que são montadas várias unidades encostadas, reduzindo o espaço e o custo.

São fornecidas com um braço com os comandos, fora da área da plataforma para maior segurança.

A plataforma pode ficar parada em segurança em qualquer nível, de acordo com a altura dos veículos e da altura disponível até ao teto.

Características técnicas

Capacidade:	HP1123 - 2.300 kg; HP1127 - 2.700 kg; HP1132 - 3.200 kg
Altura útil:	2.100 mm
Altura total do equipamento:	HP1123 - 3.080 mm; HP1127 – 3.362 mm; HP1132 – 3.508 mm
Largura útil:	2.100 mm
Largura da plataforma:	2.100 mm
Comprimento da plataforma:	HP1123 - 3.883 mm; HP1127 – 4.081 mm; HP1132 - 5.000 mm
Tensão alimentação:	monofásica ou trifásica
Potência:	HP1123 - 2,2 kW; HP1127 e HP1132 – 3 kW
Modo de operação:	por comutador de chave
Proteções:	calço anti queda eficaz em toda a extensão do movimento; imobiliza a plataforma quando parada; proteção contra sobrecarga no circuito hidráulico; fotocélula para evitar a operação com a posição de baixo ocupada
Recolha do calço:	automática
Tempo de subida e descida:	<40s
Acabamento:	tinta epoxy nas colunas; galvanizado e anti escorregamento na plataforma

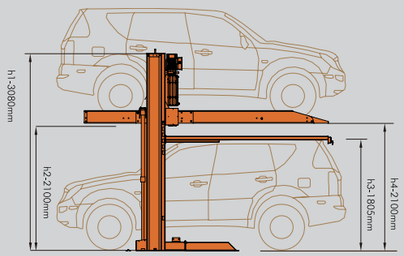

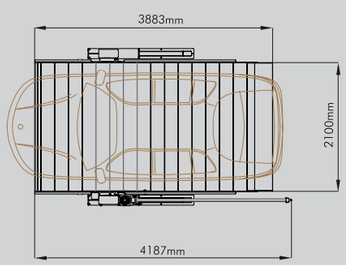

As dimensões apresentadas correspondem ao equipamento HP 1123

DUPLICADORES DE LUGARES DE ESTACIONAMENTO PARA ALTURAS REDUZIDAS
LIFTECH TPTP-2

O duplicador de espaço LIFTECH TPTP-2, é a solução ideal para alturas reduzidas, pois permite sobrepor dois carros numa altura de 2.850 mm.

A plataforma tem uma inclinação de 10 graus por forma a aproveitar o perfil dos carros, reduzindo a altura necessária para colocar um sobre o outro.

São equipamentos robustos, fiáveis e seguros e podem ser movidos de local, pois não exigem nenhuma fixação ao chão.

Características técnicas

Modelo:	LIFTECH TPTP-2
Capacidade:	2.000 kg
Altura máxima debaixo da plataforma:	1.750 mm
Altura total do equipamento:	1.842 mm
Largura total do equipamento:	2.610 mm
Cumprimento total:	3.900 mm
Largura útil:	2.100 mm
Largura da plataforma:	2.100 mm
Comprimento da plataforma:	3.900 mm
Tensão alimentação:	monofásica ou trifásica
Potência:	2,2 kW
Modo de operação:	por comutador de chave
Proteções:	calço anti queda imobiliza a plataforma quando parada; proteção contra sobrecarga no circuito hidráulico
Recolha do calço:	automática ou manual
Tempo de subida e descida:	<24 s
Acabamento:	tinta epoxy nas colunas; galvanizado e anti escorregamento na plataforma

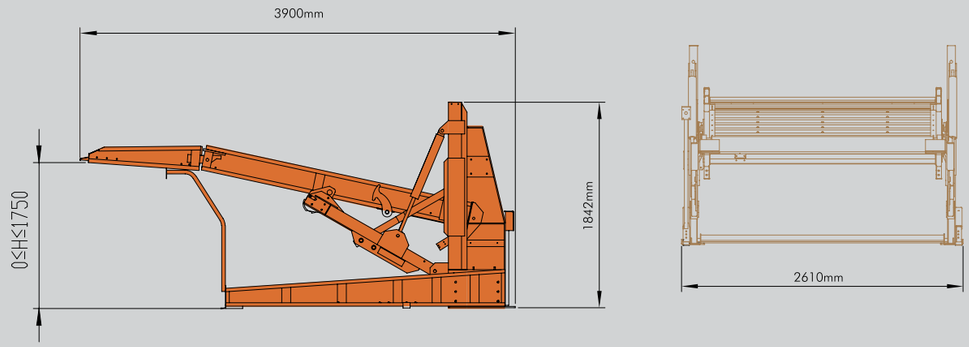

DUPLICADOR DE LUGAR DE ESTACIONAMENTO DE GRANDE CAPACIDADE, TAMBÉM ADEQUADO PARA OFICINAS, **LIFTECH HP2236**

Distingue-se dos anteriores por ter 4 colunas, grande capacidade (3600 kg), e poder ser utilizado para reparação de veículos, já que é possível aceder à parte inferior dos mesmos.

A plataforma pode ficar parada em segurança em qualquer nível.

Características técnicas

Modelo:	LIFTECH HP2236
Capacidade:	3.600 kg
Altura total do equipamento:	2.226 mm
Largura total do equipamento:	2.540 mm
Cumprimento total:	4.967 mm
Altura útil:	1.800 mm
Largura útil:	2.100 mm
Largura da plataforma:	2.100 mm
Comprimento da plataforma:	4.967 mm
Tensão alimentação:	monofásica ou trifásica
Potência:	2,2 kW
Modo de operação:	por comutador de chave
Proteções:	calço anti queda; imobiliza a plataforma quando parada; proteção contra sobrecarga no circuito hidráulico.
Recolha do calço:	automática
Tempo de subida e descida:	<55s
Acabamento:	tinta epoxy nas colunas; galvanizado e anti escorregamento na plataforma

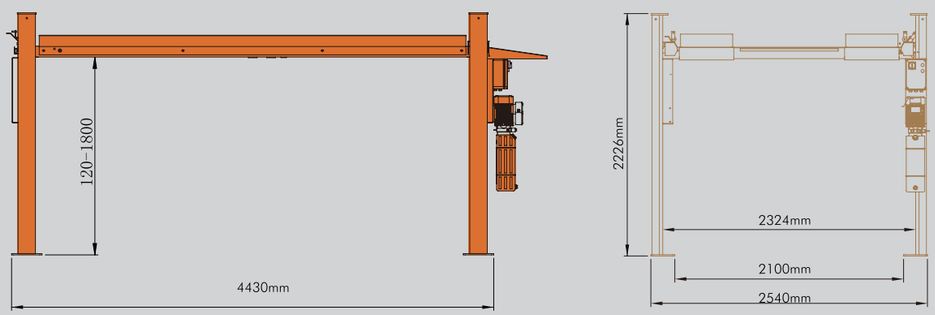

DUPLICADORES DE LUGARES DE ESTACIONAMENTO PARA 4 E 6 CARROS SEM POSTES INTERMÉDIOS, **LIFTECH HP4127**

Estes equipamentos podem ser utilizados para estacionar os carros num nível superior, deixando que outros veículos possam passar ou estacionar por debaixo. Tem a vantagem de não existirem postes entre os veículos, que facilita a sua utilização.

Embora existam dimensões standard, são de fácil customização (em fábrica) adaptando-se às necessidades específicas do cliente, concretamente número e dimensões dos carros.

Podem ser concebidos para locais desnivelados. Podem ainda integrar a estrutura do edifício, podendo-se nesse caso abdicar dos postes.

Características técnicas

Modelo:	LIFTECH HP4127
Capacidade:	2.700 kg
Altura útil:	2.120 mm
Largura útil:	2.100 mm
Largura da plataforma:	2.100 mm
Comprimento da plataforma:	5.000 mm
Tensão alimentação:	trifásica
Potência:	5,5 kW
Modo de operação:	por comutador de chave
Proteções:	calço anti queda; proteção contra sobrecarga no circuito hidráulico; fotocélula para evitar a operação com a posição de baixo ocupada
Recolha do calço:	automática
Tempo de subida e descida:	<55s
Acabamento:	tinta epoxy nas colunas; galvanizado e anti escorregamento na plataforma

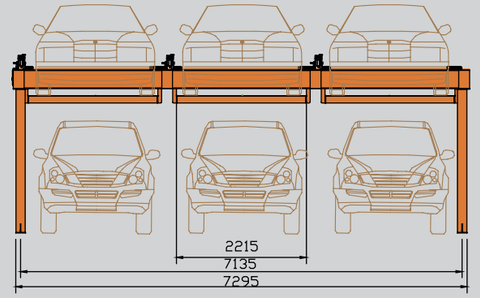

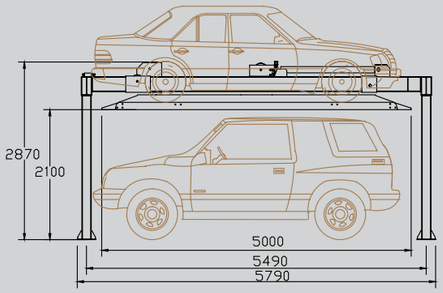

TRIPLICADORES E QUADRIPLICADORES DE ESPAÇO DE ESTACIONAMENTO
LIFTECH HP3130 E HP3230

HP3130 HP3230

O sistema HP3130 permite parquear em 3 níveis e o HP3230 em 4 níveis, permitindo um elevadíssimo nível de aproveitamento do espaço de estacionamento.

Pode-se abdicar do poste lateral numa unidade, nas situações em que são montadas várias unidades encostadas, reduzindo o espaço e o custo.

São mais adequados para as situações em que o movimento de saídas e entradas seja pequeno (exemplo: stands de automóveis) pois para retirar os carros de cima, é necessário primeiro retirar os de baixo.

Características técnicas

Modelos:	LIFTECH HP3130 e HP3230
Capacidade:	3 / 4 carros - 3.000 kg
Altura útil:	2.000 mm
Largura útil:	2.050 mm
Tensão alimentação:	trifásica
Potência:	7,5 kW
Acionamento:	hidráulico + cabos de aço
Modo de operação:	por comutador de chave
Proteções:	calço anti queda; proteção contra sobrecarga no circuito hidráulico
Tempo de subida e descida:	<90 s /<150 s
Acabamento:	tinta epoxy nas colunas; galvanizado e anti escorregamento nas plataformas
Dimensões exteriores:	HP3130: 4.816 x 3.328 x 6.878 mm (comp x larg x alt)
	HP3230: 4.859 x 3.365 x 8.980 mm (comp x larg x alt)

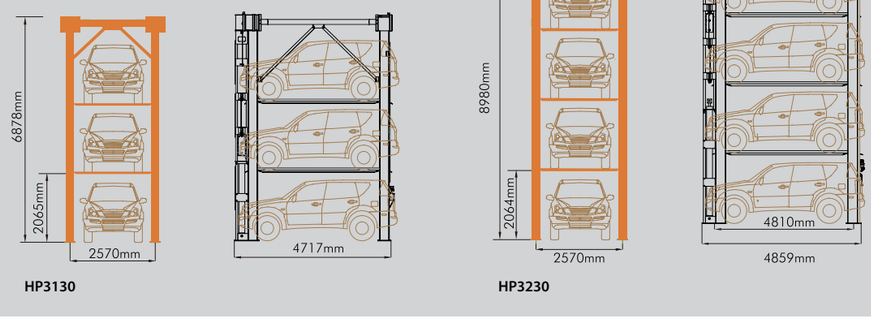

HP3130 HP3230

DUPLICADORES DE LUGARES DE ESTACIONAMENTO COM POÇO
LIFTECH PTPP-2 (PARQUEAMENTOS INDEPENDENTES)

Estes equipamentos têm a grande vantagem de permitirem parquear e remover qualquer carro independentemente de outro, tendo para esse efeito necessidade de poço.

Pode-se abdicar do poste lateral numa unidade, nas situações em que são montadas várias unidades encostadas, reduzindo o espaço e o custo.

A parede traseira é necessária para fixação da estrutura.

Características técnicas

Modelo:	LIFTECH PTPP-2
Capacidade:	2.000 kg
Altura útil:	1.900 mm
Largura útil:	2.100 mm
Altura do poço:	1.960 mm
Tensão alimentação:	monofásica ou trifásica
Potência:	3 kW
Modo de operação:	por comutador de chave
Proteções:	calço anti queda; proteção contra sobrecarga no circuito hidráulico
Recolha do calço:	automática
Tempo de subida e descida:	<55s
Acabamento:	tinta epoxy nas colunas; galvanizado e anti escorregamento na plataforma

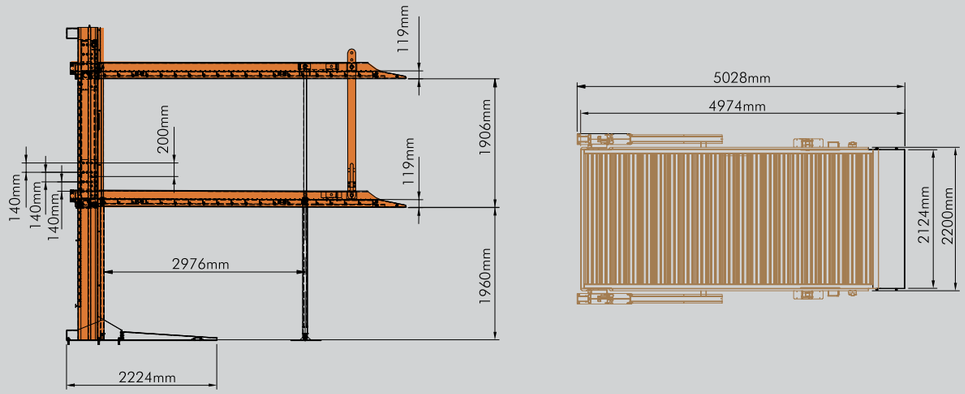

MULTIPLICADORES SUBTERRÂNEOS DE LUGARES DE ESTACIONAMENTO (PARQUEAMENTOS INDEPENDENTES), **LIFTECH PFPP**

Podem acomodar 2, 3 ou 4 carros na mesma coluna de estacionamento. Tem a vantagem de permitirem parquear e remover qualquer carro independentemente de outro, tendo para esse efeito necessidade de poço.

É uma solução arquitetonicamente muito interessante pois os carros ficam escondidos.

Pode-se abdicar do poste lateral numa unidade, nas situações em que são montadas várias unidades encostadas, reduzindo o espaço e o custo.

Características técnicas

Modelo:	LIFTECH PFPP
Capacidade:	2.000 kg / espaço
Espaço útil para o veículo:	5.000 x 1.850 x 1.550 mm (comp x larg x alt)
Largura útil:	2.100 mm
Tensão alimentação:	monofásica ou trifásica
Potência:	3,7 kW
Modo de operação:	por botão; IC card; manual
Proteções:	alço anti queda; proteção contra sobrecarga no circuito hidráulico
Acabamento:	tinta epoxy nas colunas; galvanizado e anti escorregamento na plataforma

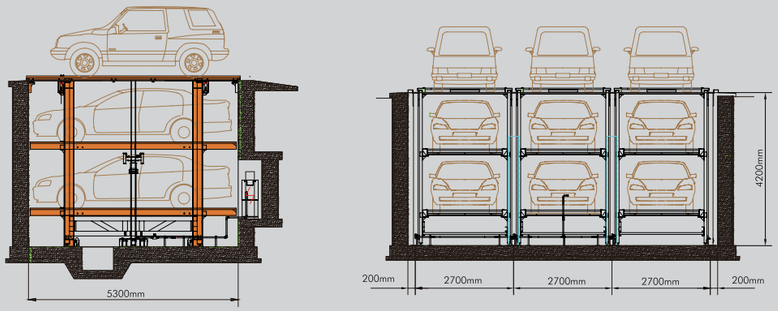

SISTEMAS DE PARQUEAMENTO BIDIRECIONAL, AUTOMÁTICO **LIFTECH BDP**

São sistemas de parqueamento de grande capacidade, em que a entrada e saída de um carro é sempre feita de forma independente.

No nível superior os carros só podem fazer o movimento vertical.

Em todos os níveis intermédios, além do movimento vertical, todas os carros podem deslocar-se horizontalmente, abrindo assim passagem aos que vão do piso superior para o inferior ou vice-versa. Já no piso inferior os carros só fazem movimentos horizontais para possibilitar o acesso aos níveis superiores.

Em todos os níveis com a exceção do superior, terá que existir uma posição vazia por forma a permitir as entradas e saídas.

As entradas fazem-se por todas as posições do nível inferior.

Em todos os níveis de parqueamento, exceto o nível superior, uma das posições de parqueamento não é utilizável.

Este equipamento pode ser combinado com o PFPP, possibilitando o aproveitamente de níveis subterrâneos. Também podem ser unidos 2 equipamentos BDP, conforme se mostra na imagem.

Características técnicas

Modelo:	LIFTECH BDP
Nº de níveis:	2 a 15 (pode ter até 3 níveis abaixo do chão)
Capacidade:	2.000 kg ou 2.500 kg / espaço
Espaço útil para o veículo:	5.000 x 1.850 x 1.550 mm (comp x larg x alt)
Acionamento:	Cilindro hidráulico + cabo de aço; velocidade
Velocidade de elevação:	variável por variação de frequência
Velocidade de translação:	8-12 m/min; 15-18 m/min; 22-28 m/min
Tensão alimentação:	7,5 m/min
Potências:	monofásica ou trifásica
Modo de operação:	4 kW, 11 kW, 15 kW
Controlo:	por teclado; IC card; manual display led por PLC
Acabamento:	tinta epoxy nas colunas; galvanizado e anti escorregamento na plataforma

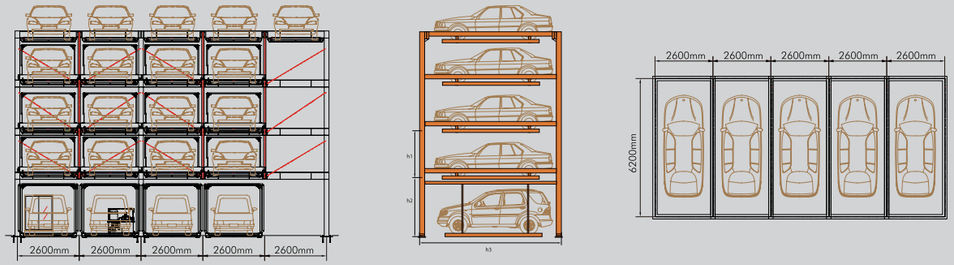

SISTEMA DE PARQUEAMENTO EM TORRE, AUTOMÁTICO
LIFTECH ATP

Sistema baseado num elevador, que leva os carros até ao nível pretendido, fazendo-se depois o seu movimento lateral com recurso a plataforma deslizante.

Solução possível até 35 níveis, permitindo o parqueamento de 70 carros.

A estrutura é o tipo autoportante, podendo à sua volta ser aplicado qualquer tipo de revestimento.

Características técnicas

Modelo:	LIFTECH ATP
Nº de níveis:	até 35
Capacidade:	2.000 kg (disponível em 2.500 kg)
Espaço útil para o veículo:	5.000 x 1.900 x 1.550 mm (comp x larg x alt)
Acionamento:	Cilindro hidráulico + cabo de aço; velocidade variável por variação de frequência
Velocidade de elevação:	60-120 m/min;
Velocidade de translação:	7,5 m/min
Velocidade de rotação:	4 rpm
Tensão alimentação:	monofásica ou trifásica
Potências:	30 kW (motor de elevação); 2,2 kW (motor de translação); 1,5 kW (motor de rotação) por teclado; IC card;
Modo de operação:	manual display led
Controlo:	por PLC
Acabamento:	tinta epoxy nas colunas; galvanizado e anti escorregamento na plataforma

SISTEMA DE PARQUEAMENTO LIFTECH OPTIMA
(SILO COM UMA ÚNICA ENTRADA)

O sistema de parqueamento OPTIMA é adequado para aproveitar espaços inacessíveis como traseiras e laterais de edifícios, espaços subterrâneos, etc., nos quais só existe a possibilidade de ter uma entrada.

A sua capacidade pode chegar aos 46 lugares de estacionamentos caso seja considerada a solução com 4 níveis. Com 3 níveis é possível ter 25 lugares. Com 2 níveis, 24 lugares.

O sistema é constituído por um conjunto de colunas, sendo que as colunas laterais são elevadores. Assim existem movimentos transversais e verticais das posições de estacionamento, o que permite localizar um carro em qualquer posição do silo de forma automática.

Na entrada do parque poderá haver necessidade de se incorporar uma mesa rotativa por forma a rodar o carro para a sua posição correta de entrada.

A entrada pode ser feita por cima do silo ou diretamente em qualquer posição do estacionamento.

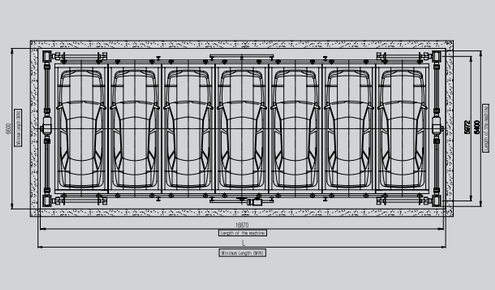

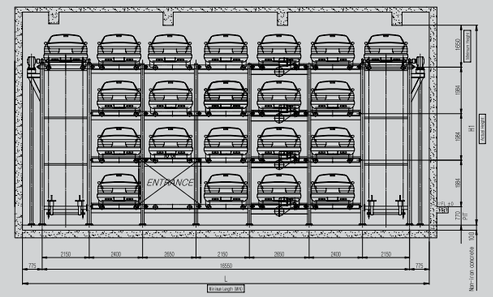

Entrada direta numa posição de estacionamento.

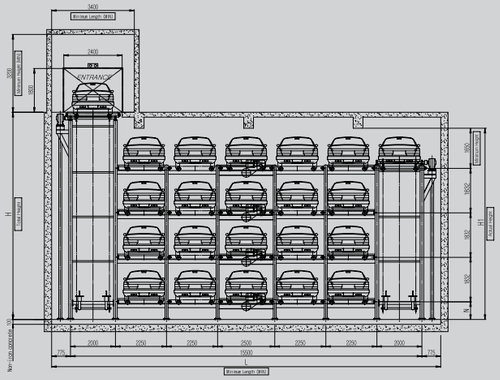

Entrada por cima

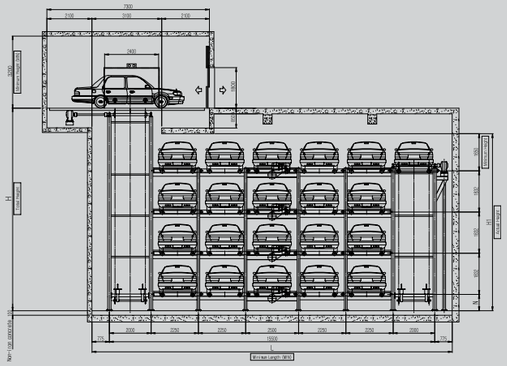

Entrada por cima com plataforma rotativa.

ELEVADOR PARA CARROS, COM 4 POSTES, **LIFTECH VF-VRC**

Elevador para carros ou mercadorias, de boa qualidade e baixo custo, construído à medida, conforme as necessidades do cliente, nomeadamente no que respeita à capacidade, curso e tamanho da plataforma.

Pode ser fornecido com portas para proteção.

Para que a plataforma pare nivelada com o piso inferior, será preciso construir um pequeno rebaixo no chão com cerca de 150 mm de profundidade.

Caso isso não seja conveniente aplicar-se-ão umas pequenas rampas de acesso.

A estrutura é autoportante não tendo necessidade de fixações.

Características técnicas

Modelo:	LIFTECH VF-VRC
Capacidade:	2.000 kg a 5.000 kg
Curso:	2.000 a 12.000 mm
Comprimento da plataforma:	2.000 a 6.000 mm
Largura da plataforma:	2.000 a 5.000 mm
N.º de paragens:	as pretendidas pelo cliente
Acionamento:	hidráulico (cilindro com correntes de aço duplas)
Velocidade de elevação:	4 m/min
Tensão alimentação:	monofásica ou trifásica
Potências:	4 kW
Modo de operação:	através de botões ou controlo remoto (opção)
Acabamento:	tinta epoxy

ELEVADOR PARA VEÍCULOS, DE TESOURA, **LIFTECH S-VRC**

Elevador de tesoura para carros ou mercadorias, com grande capacidade de carga, construído à medida conforme as necessidades do cliente, nomeadamente no que respeita à capacidade, curso e tamanho da plataforma. Pode ser fornecido com portas para proteção.

É necessária a construção de um poço para aplicação da base da plataforma, por forma que a mesma pare nivelada no piso inferior.

Características técnicas

Modelo:	LIFTECH S-VRC
Capacidade:	2.000 kg a 10.000 kg
Curso:	2.000 a 15.000 mm
Comprimento da plataforma:	2.000 a 6.000 mm
Largura da plataforma:	2.000 a 5.000 mm
N.º de paragens:	as pretendidas pelo cliente
Acionamento:	hidráulico (cilindro com correntes de aço duplas)
Velocidade de elevação:	4 m/min
Tensão alimentação:	monofásica ou trifásica
Potências:	4 kW
Modo de operação:	através de botões ou controlo remoto (opção)
Acabamento:	tinta epoxy

PLATAFORMAS ROTATIVAS

Para auxiliar manobras nos espaços difíceis
No contexto de parqueamento automóvel as plataformas rotativas têm o propósito de rodar o carro para que ele possa aceder a lugares de estacionamento, o que não seria possível de outra forma.

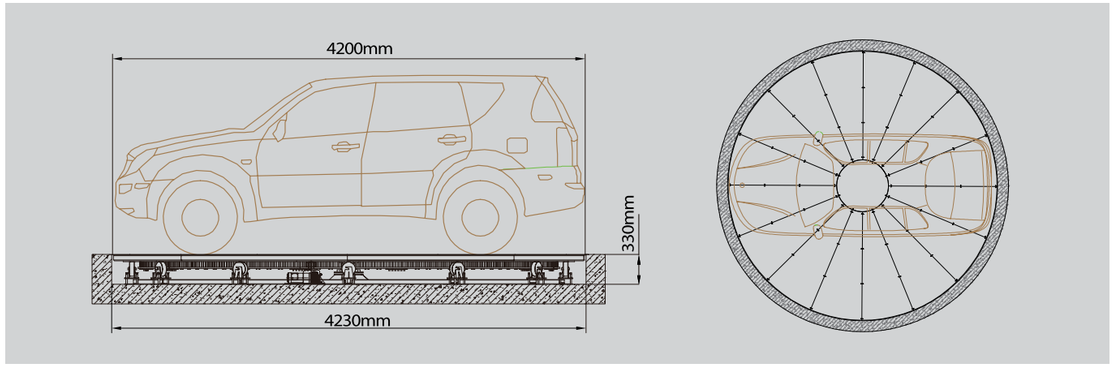

PLATAFORMAS DESLIZANTES (LONGITUDINAIS E TRANSVERSAIS)

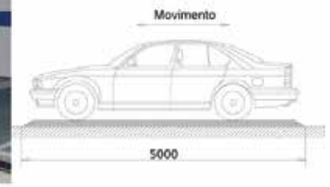

Para auxiliar manobras nos espaços difíceis ou para ganhar lugares de estacionamento.

Plataformas longitudinais - deslizam sobre trilhos posicionados na frente dos lugares de estacionamento tradicionais, movem-se com o apertar de um botão de comando e estão concebidas para que os carros possam passar por cima.

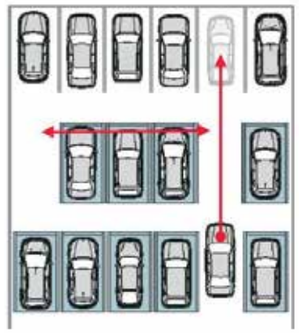

Plataformas transversais - para conceber áreas de estacionamento com um só corredor de distribuição. Possibilitam estacionar atrás de colunas e em cantos.

LIFTECH
ELEVADORES
WWW.LIFTECH.PT

Especialistas em sistemas mecânicos de parqueamento automóvel.

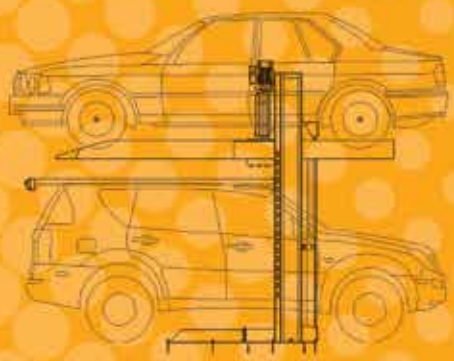

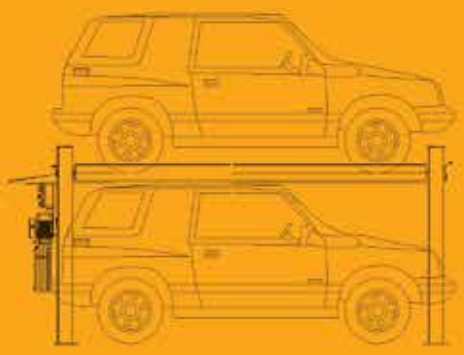

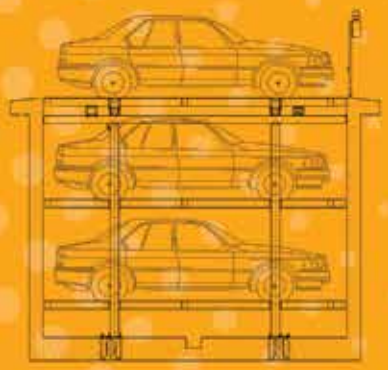

SEDE
LIFTECH S.A.
Rua Bento Carqueja, 18
Zona Industrial da Maia I
Sector X - Apartado 6063
4476-908 Maia - Portugal
Linha Azul 808 200 064

t. +351 229 432 830
f. +351 229 432 839
info@liftech.pt

DELEGAÇÃO LISBOA
Rua Paulo Choffat, 7 A
2605-050 Belas - Portugal

Linha Azul 808 200 064
f. +351 229 432 839
info@liftech.pt

DELEGAÇÃO ALGARVE
Rua Ivone Silva, 94A Montechoro
8200-349 Albufeira - Portugal

Linha Azul 808 200 064
f. +351 229 432 839
info@liftech.pt

PARCEIRO LUXEMBURGO
Cube Lift Sarl
172, Rue de Belvaux
L-4026 Esch-sur-Alzette
Luxembourg

t. +352 2451 4701
cubelift@gmail.com

DELEGAÇÃO MADEIRA
Rua Tenente Coronel Sarmento
Ed. Infante Bloco C - Fracção A-R/C
9000-020 Funchal - Portugal

Linha Azul 808 200 064
f. +351 229 432 839
info@liftech.pt

LIFTECH MAROC, SARL
264, Angle Boulevard
Brahim Roudani et Rue
des Acacias - Résidence OUIFAQ, nº14
20380 Casablanca

t. +212 522 982 084
f. +212 522 982 084
info@liftech.pt

LIFTECH LDA (MOÇAMBIQUE)
Rua José Mateus, nº186 - Sala 1
Polana Cimento 2 - Maputo
Moçambique

t. +258 841 851 040
f. +258 846 873 212
info@liftech.co.mz

LIFTECH S.A. (CABO VERDE)
Townhouse Yucca n.º T36
Empreendimento Vila Verde
Santa Maria, Cabo Verde

t. +238 9591764
info@liftech.pt

PARCEIRO SENEGAL
Lusafrique
Diamniadio Route Nationale
Villa 226 Dakar 2318 Sénégal
BP 34275 Porto Thiaroye Dakar

t. +221 772 528 637
info@liftech.sn

PARCEIRO ANGOLA
Electricangol Lda.
Urb. do Projecto
Nova Vida - Rua 58 - Casa 478
Kilamba Kiaxi - Luanda - Angola

t. +244 929 516 226
antonio.taveira@electricangol.co.ao

TÜVRheinland CERTIFIED
Management System
ISO 9001:2008
ISO 14001:2004
OHSAS 18001:2007
www.tuv.com
ID 9105055044